平成２２年度　京都市春季総合体育大会　女子の部　トーナメント表

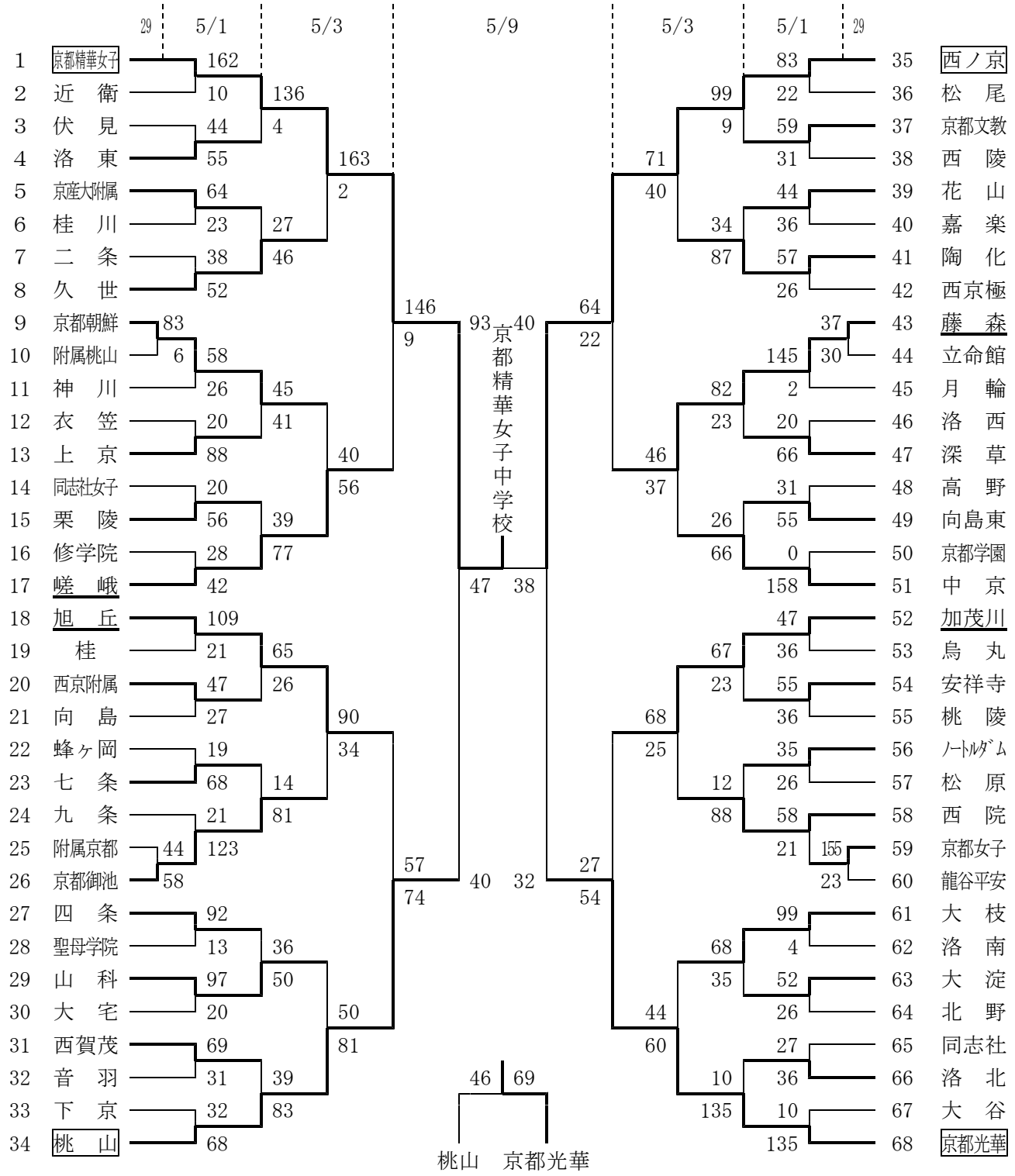

準決勝戦

京都 精華女子	９３	26 － 12 17 － 12 17 － 7 33 － 9	４０	桃　山

西ノ京	４０	10 － 7 4 － 10 10 － 7 16 － 8	３２	京都光華

決勝戦

京都 精華女子	４７	13 － 18 8 － 8 7 － 10 19 － 2	３８	西ノ京

シード決定戦

京都光華	６９	16 － 10 31 － 9 18 － 8 4 － 19	４６	桃　山